Boîtier B510 - B516

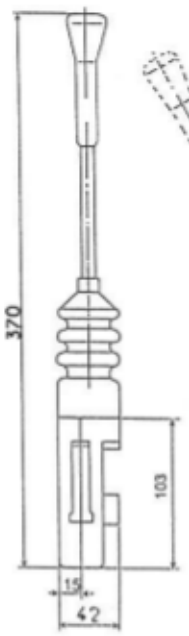

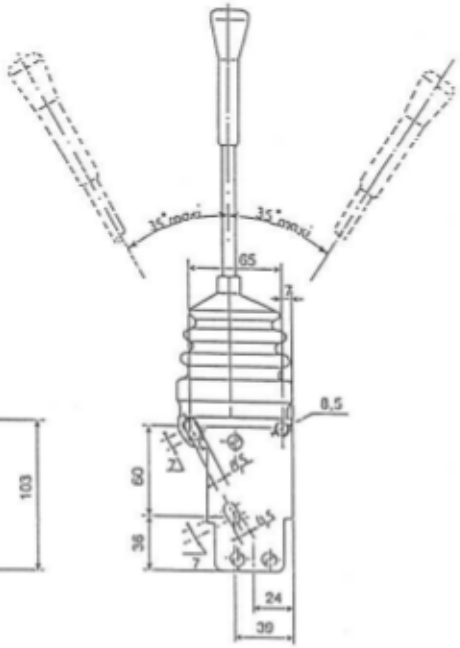

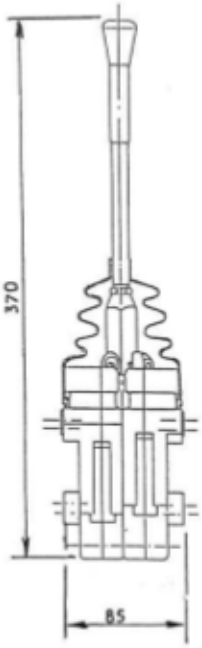

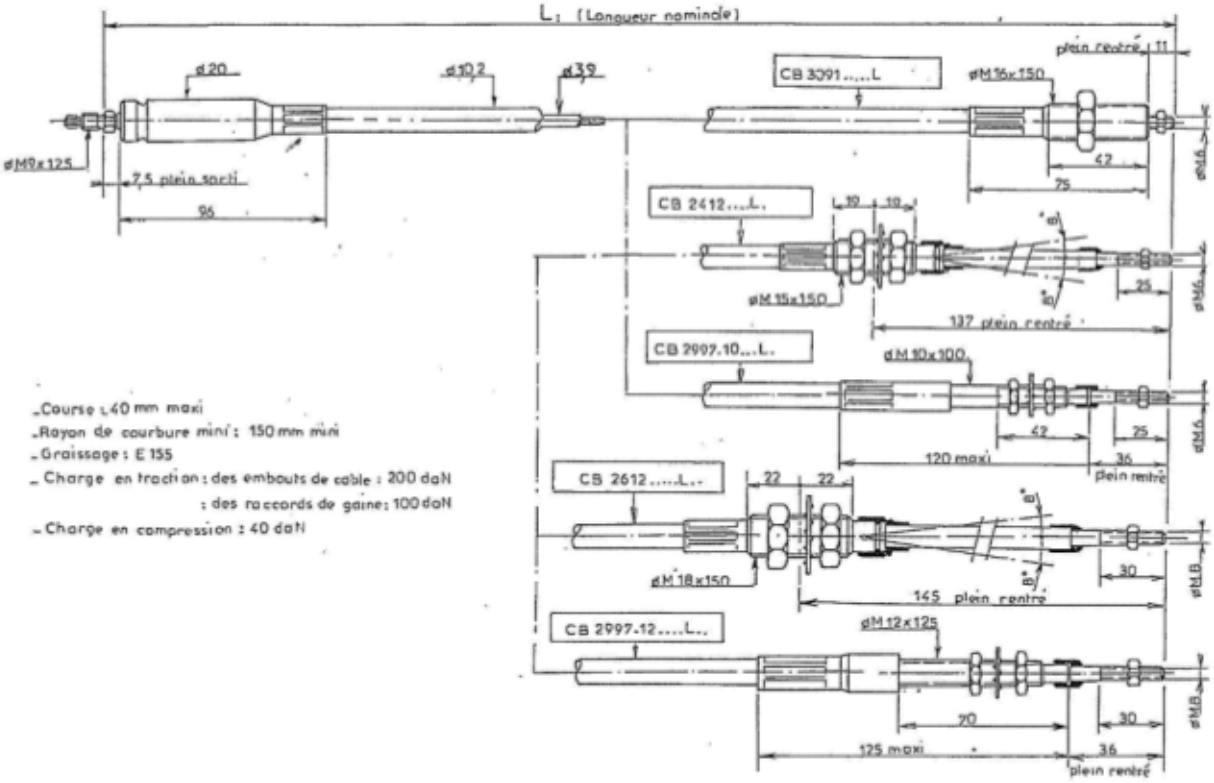

- Course : 40 mm maxi
- Rayon de courbure mini : 150 mm mini
- Graissage : E 155
- Charge en traction : des embouts de cable : 200 daN
  : des raccords de gaine : 100 daN
- Charge en compression : 40 daN